NEUES PRODUKT:
DER HOKA-KANALVERSTÄRKER

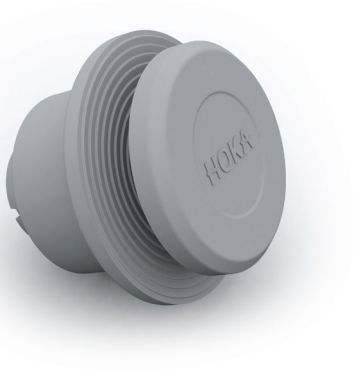

DE . 09/2020

Erstmalig in Deutschland hergestellt

Raumlufttechnische Anlagen bestehen sowohl aus runden als auch aus eckigen Kanälen und Formteilen. Um die Kanäle gegen den negativen Überdruck zu stabilisieren benötigt man je nach Größe und Druck des Kanals eine Verstärkung – die dazugehörigen Durchbiegungsparameter sind in der DIN EN 1507 geregelt.

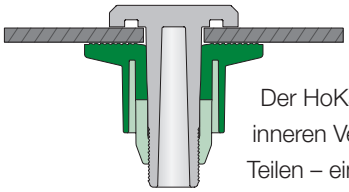

Der HoKa-Kanalverstärker dient zur inneren Verstärkung und besteht aus zwei Teilen – einer Hülse und einem Einschlagbolzen. Als Vorbereitung wird in den Kanal beidseitig eine 20 mm Bohrung eingebracht. In die Hülse wird ein Rohr im Ø 32 x 3,0 mm, aus dem im Kanal verwendeten Material, eingespannt. Der Einschlagbolzen wird dann mit einem Gummihammer von außen durch die Bohrung eingeschlagen.

Durch das einfache Einschlagsystem haben Sie den Vorteil einer schnelleren und damit kostenreduzierter Fertigung.

Der Kanalverstärker kann bis zu einer Plattenstärke von bis zu 15 mm verwendet werden und ist in folgenden Materialien erhältlich: PVC-U, PPs, PP-H, PP-EL-s, PE-HD und auf Anfrage in PVDF.

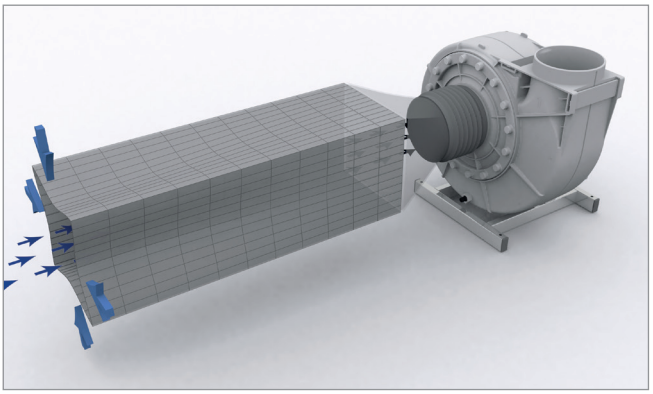

ohne HoKa-Kanalverstärker

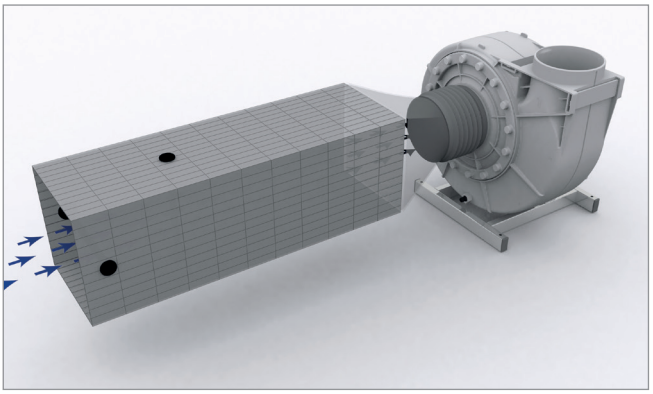

mit HoKa-Kanalverstärker

Weitere Informationen gewünscht?

Für weitere Fragen und Informationen stehen wir Ihnen gerne zur Verfügung.

HoKa Gesellschaft für Lüftungsformteile aus Kunststoffen mbH

Reutherstraße 12 . 53773 Hennef, Germany
Kostenlose Rufnummer: **0800-46524624 (0800-HOKAGMBH)**
E-Mail: hoka@hoka.de

www.hoka.de